製品図面

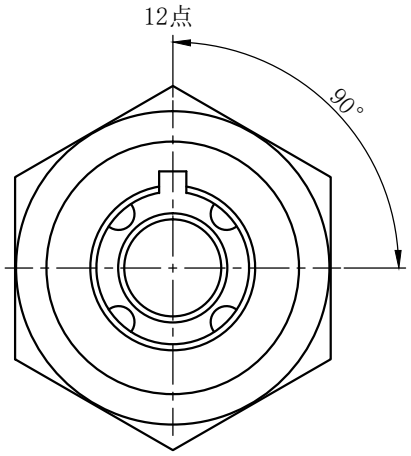

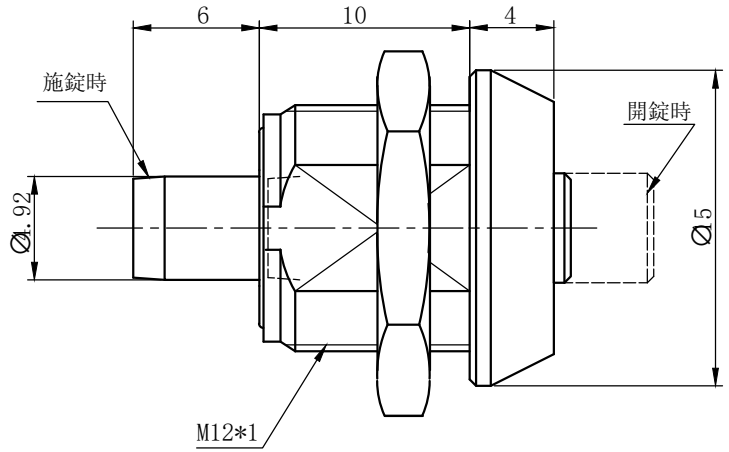

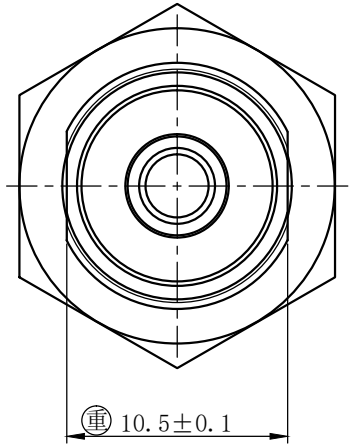

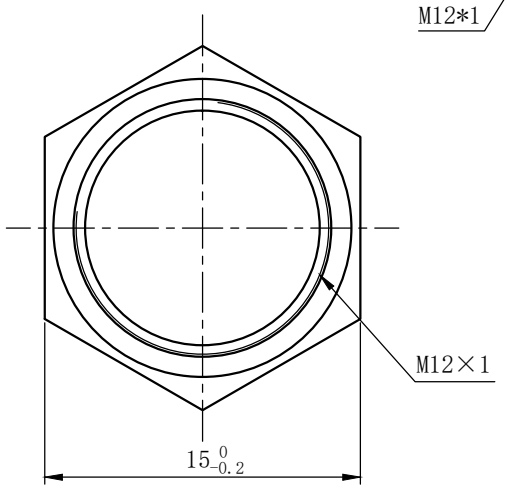

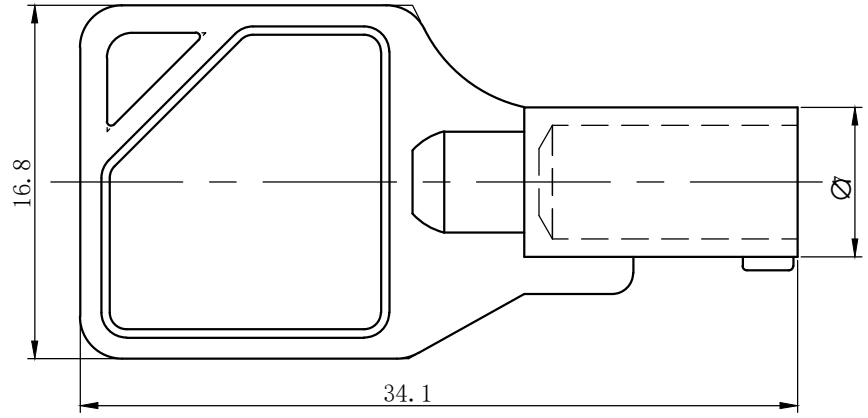

取付穴図

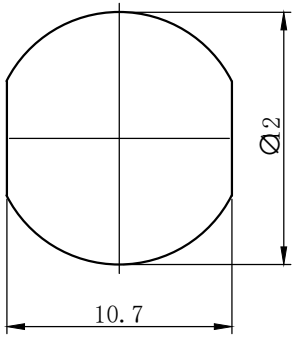

△仕様）
1. 本品型番MK502-6。
2. キーの回転は90℃とする。
3. キーの抜き差しは12点のみとする。
4. 本品は欧州ROHS指令(最新版)に適合する。
5. 錠前本体・キー刻印入れ。

注記）1. 本品は取扱い商品につき、
予告なく仕様を変更する場合があります。

●材質
1. 本体：亜鉛合金(クロムメッキ)
2. キー：亜鉛合金(ニッケルメッキ)
3. モールド：PP　色：黒

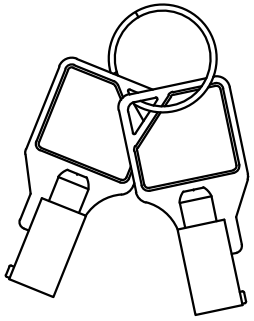

标记	变更前	旧版	变更后	新版	日期

	签名 NAME	日期 DATE	单位 UNIT	MM
制图 DRAWER			材质 MATERIAL	
校对 CHECKED			寸法許容差	
批准 APPROVED			0-5:±0.05; 5-15:±0.1 15-30:±0.2; >30:±0.3 角度: ±1°; 折弯:±2°	

MAKE
厦门美科安防科技有限公司
Make Security Technology Co., Ltd.

品名 TITLE	プッシュロック (MK502-6)				
图号 DWG. NO.	M0102 0160 105			版本 REV	A1
比例 SCALE	3:1	重量 WEIGHT	g	页数 SHEET	1/1